Induktiv givare

NJ25+U1+E2-V1

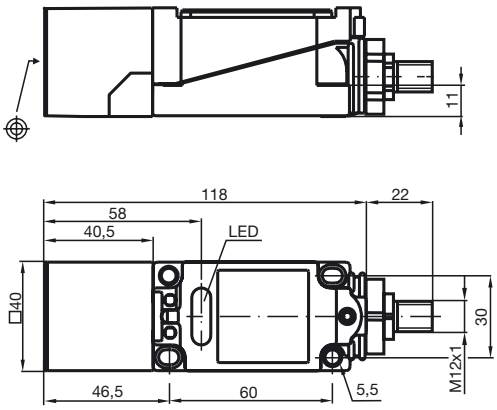

CE

Allmänna data	
Utgångs funktion	PNP slutande
Känselavstånd s_n	25 mm
Installation	ej i samma plan
Garanterat känselavstånd s_a	0 ... 20,25 mm
Reduktionsfaktor r_{Al}	0,45
Reduktionsfaktor r_{Cu}	0,4
Reduktionsfaktor r_{V2A}	0,8
Specifikationer	
Arbetsspänning U_B	10 ... 60 V
Kopplingsfrekvens f	0 ... 100 Hz
Hysteres H	1 ... 10 typ. 5 %
Polaritetsskydd	Skyddad mot felaktig polaritet
Kortslutningsskydd	pulserande
Spänningsfall U_d	≤ 2,8 V
Dimensioneringsdata	
Arbetsström I_L	0 ... 200 mA
Läckström I_r	0 ... 0,5 mA typ. 0,01 mA
Tomgångsström I_0	≤ 10 mA
Driftspänningsvisning	LED grön
Funktions indikering	LED, gul
Normkonformitet	
Normer	IEC / EN 60947-5-2:2004
Omgivningsförhållande	
Omgivningstemperatur	-25 ... 70 °C (248 ... 343 K)
Lagringstemperatur	-25 ... 85 °C (248 ... 358 K)
Mekaniska data	
Anslutnings typ	V1-kontakt
Kapslingsmaterial	PBT
Avkännings yta	PBT
Skyddsklass	IP67

Anslutning:

E2

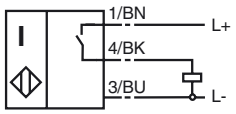

2003-09-24 13:08 - 2006-02-08 - 022874_SWE.xml